ruukki		Zawartość rysunku Połączenie płyty Ruukki SP2B z rdzeniem PIR z belką podwalinową - wariant 2. Poziomy układ płyt.	
Data	Data zmiany .	Oznaczenie szczegółu M27/S22	Nr rysunku - Zmiana
Opracował Ruukki	Zmiana .		
Skala 1:2	Obiekt .		Nr pliku P2001/003-00039

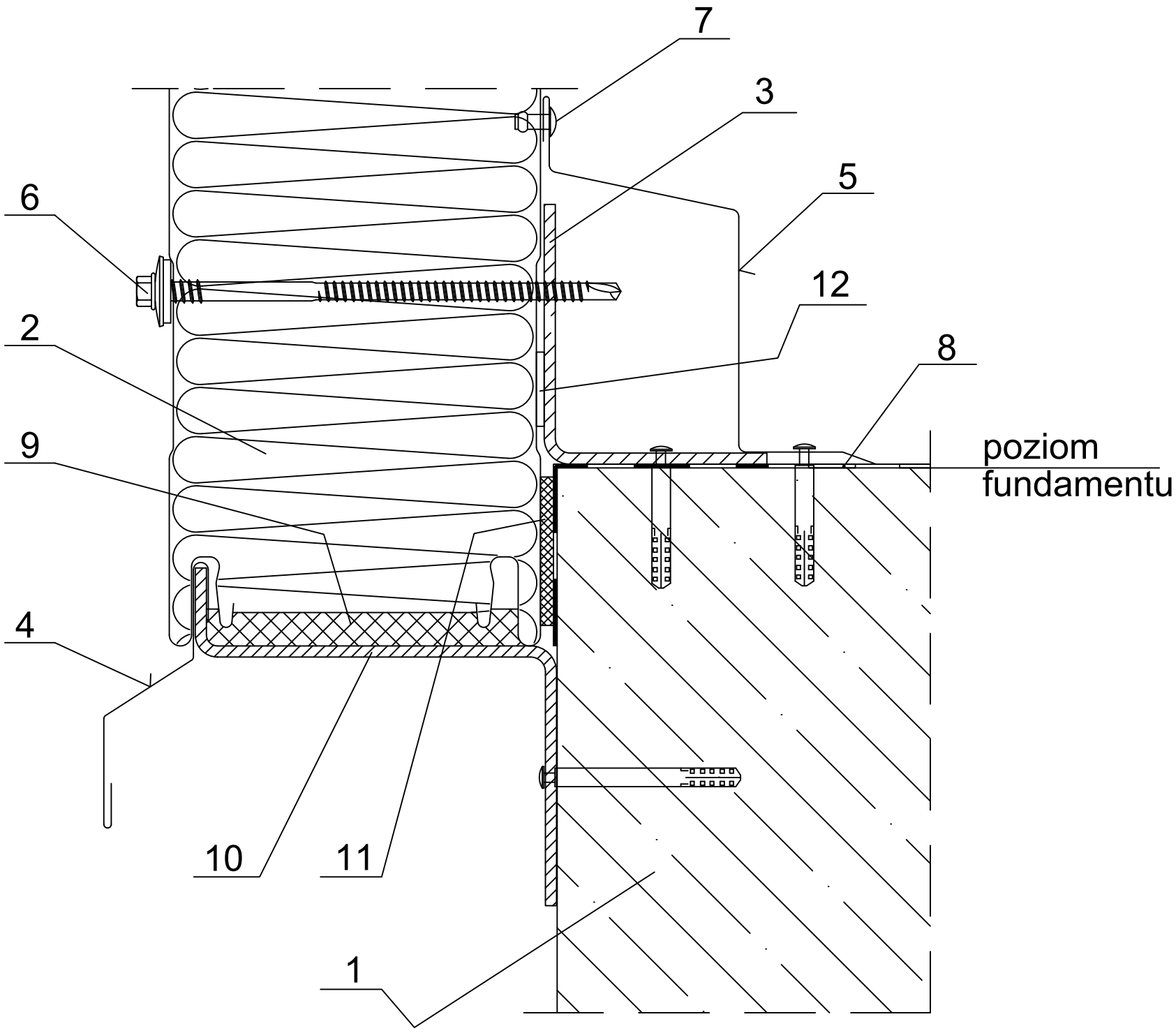

1. Belka podwalinowa wg P.T. konstrukcji.
2. Ruukki SP2B PIR.
3. Rygiel cokołowy wg P.T. konstrukcji.
4. Okapnik indywidualny.
5. Obróbka cokołowa EA1B02.
6. Łącznik do płyty dla rygla gorącowalcowanego lub dla rygla zimnogiętego.
7. Nit jednostronny Al/Fe (co 300 mm).
8. Izolacja przeciwwilgociowa wg P.T. architektury.
9. Uszczelka PIR grubości 10 mm.
10. Zetownik cokołowy.
11. Uszczelka samoprzylepna PE 8x40.
12. Uszczelka samoprzylepna PE 4x20.

Copyright © Ruukki Corporation.